6 Свидетельство о приемке

6.1 Светильник стационарный общего назначения SLED-Prom-10_____ заводской номер _____ соответствует техническим условиям ЯЮКЛ.676172.020 ТУ и признан годным для эксплуатации.

Дата изготовления «___» _____ 20__г.

(Личные подписи (оттиски личных клейм) должностных лиц предприятия, ответственных за приемку светильников).

7 Заметки по монтажу, эксплуатации и подключению

7.1 Требования безопасности при монтаже и эксплуатации

7.1.1 Запрещено эксплуатировать светильник с механическими повреждениями.

7.1.2 Перед установкой светильника убедиться в соответствии напряжения питающей сети напряжению питания светильника (220 ± 44) В.

7.1.3 Все работы по установке и обслуживанию светильника производить при выключенной сети.

7.1.4 Светильник необходимо эксплуатировать с подключенным защитным заземлением.

7.1.5 При эксплуатации необходимо располагать светильник вдали от химически активной среды, горючих и легко воспламеняющихся материалов.

7.1.6 Запрещено включать светильник с диммируемыми устройствами.

7.2 Порядок монтажа и установки

7.2.1 ВНИМАНИЕ! Светильник должен устанавливать квалифицированный электрик.

7.2.2 Светильник устанавливают на поверхности при помощи кронштейна с тремя отверстиями диаметром 11 мм. Угол установки светильника изменяется при помощи регулировки гайками осевого крепления на корпусе.

7.2.3 Соедините провод светильника с сетевым кабелем (голубой – рабочий нулевой проводник, коричневый – фазный проводник, зелено-желтый – защитный заземляющий провод).

7.2.4 Если провод светильника поврежден, то во избежание риска он должен быть заменен только изготовителем или в специализированной мастерской или соответствующим квалифицированным персоналом.

7.2.5 Светильник содержит незаменяемый источник света, при достижении источником света конца срока его службы следует заменить весь светильник.

8 Сведения об утилизации

8.1 Светильник не оказывает химического, механического, радиационного и биологического воздействий на окружающую среду, вследствие этого специальных требований к хранению, транспортированию и утилизации светильника не предъявляется.

Акционерное общество
«Научно-исследовательский институт
полупроводниковых приборов»
АО «НИИПП»
634034, г.Томск,
ул. Красноармейская, 99а
ОКП 34 6100
ОКПД2.27.40.25.123

СВЕТИЛЬНИК СТАЦИОНАРНЫЙ ОБЩЕГО НАЗНАЧЕНИЯ SLED-Prom-10 Паспорт ЯЮКЛ.676172.044ПС

1 Основные сведения

1.1 Светильник стационарный общего назначения SLED-Prom-10 (далее – светильник) предназначен для внутреннего освещения промышленных (производственных), складских (вспомогательных) и приравненных к ним помещений, навесов и помещений, где климатические условия не существенно отличаются от климатических условий на открытом воздухе, а также для освещения общественных помещений.

1.2 Вид климатического исполнения – УХЛ4 по ГОСТ 15150–69.

1.3 Класс защиты светильника от поражения электрическим током – I по ГОСТ IEC 60598-1–2017.

1.4 Степень защиты оболочки светильника – IP54.

1.5 Общий вид светильника приведен на рисунке 1.

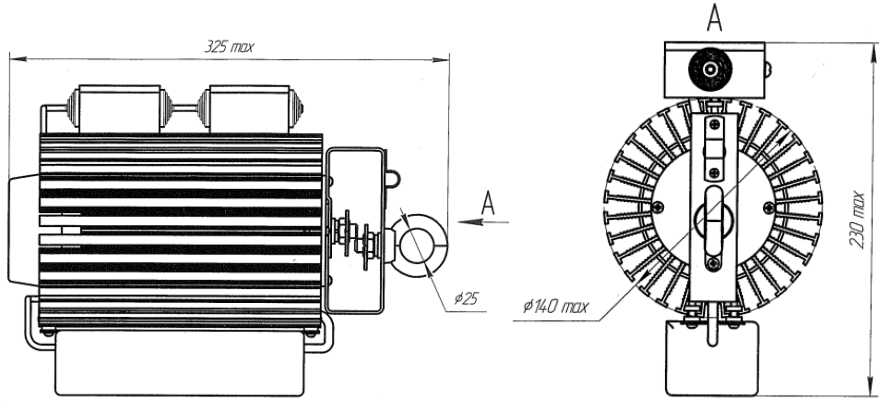

Рисунок 1 – Светильник SLED-Prom-10

2 Основные технические данные

2.1 Электрические и светотехнические параметры светильника приведены в таблице 1.

Таблица 1

Обозначение светильника	Наименование параметра, обозначение, единица измерения			
	Световой поток Φ_v**, лм, не менее	Нормируемая потребляемая мощность $P_{пот}$, Вт	Максимальный потребляемый ток I_{max}*, А, не более	Световая отдача**, лм/Вт, не менее
SLED-Prom-10-90-220-М-54-28	6 000	90	0,55	60
SLED-Prom-10-90-220-М-54-48	7 000			70
SLED-Prom-10-90-220-М-54-74	7 200			80
* При напряжении питания 220 В; ** Допустимое отклонение значений номинального светового потока и нормируемой световой отдачи – 10 % в меньшую сторону, допустимое отклонение в большую сторону не регламентируется.				

2.2 Класс светильника по светораспределению – по ГОСТ 34819–2021 – П.

2.3 Тип кривой силы света светильника в меридиональных плоскостях – по ГОСТ 34819–2021 – Д, Г и К.

2.4 Защитный угол в поперечной и продольной плоскостях – не менее 30°.

2.5 Коэффициент световой отдачи светильника – не менее 60 %.

2.6 Коррелированная цветовая температура – от 2 700 до 6 500 К.

2.7 Масса светильника – не более 4,5 кг.

2.8 Питание светильника осуществляется от сети переменного тока с напряжением (220 ± 44) В, частотой 50 Гц.

2.9 Коэффициент мощности – не менее 0,92.

2.10 Снижение значения светового потока светильника в течение наработки не превышает 30 % от нормы светового потока, указанного в таблице 1.

2.11 Максимальное значение температуры окружающей среды при эксплуатации – плюс 50 °С.

2.12 Минимальное значение температуры окружающей среды при эксплуатации – минус 10 °С.

3 Комплектность

3.1 Светильник……1 шт.
3.2 Паспорт……..1 экз.
3.3 Потребительская тара……...1 шт.

4 Ресурсы, сроки службы и хранения

4.1 Средняя наработка на отказ – не менее 50 000 ч.

4.2 Средний срок службы – не менее 10 лет.

4.3 Светильник в упаковке изготовителя транспортируют всеми видами транспорта в крытых транспортных средствах в соответствии с правилами перевозок, действующими на данные виды транспорта.

4.4 Условия транспортирования светильника в части воздействия климатических факторов: верхнее значение температуры – плюс 50 °С, нижнее – минус 45 °С.

4.5 Условия транспортирования светильников в зависимости от воздействия механических факторов – средние (С).

4.6 Хранение светильника осуществляется в упаковке изготовителя в помещениях с естественной вентиляцией: верхнее значение температуры – плюс 50 °С, нижнее – минус 45 °С, относительная влажность воздуха – 100 % при 25 °С (условия хранения 2 по ГОСТ 15150–69). Срок хранения – 3 года.

5 Гарантии изготовителя

5.1 Изготовитель гарантирует соответствие качества светильника требованиям ЯЮКЛ.676172.020 ТУ при соблюдении потребителем условий и правил хранения, транспортирования и эксплуатации.

5.2 Гарантийный срок эксплуатации – 5 лет с даты продажи светильника.

5.3 Гарантийный срок хранения в упаковке – 3 года.

5.4 В течение гарантийного срока предприятие-изготовитель производит замену светильников.

5.5 Гарантии не распространяются на светильники с дефектами, возникшими вследствие их неправильного хранения, транспортирования и эксплуатации.

Для гарантийной замены обращаться к изготовителю:

АО «НИИПП», ул. Красноармейская, 99а, г. Томск, Россия, 634034,
телефон: 8 (3822) 288-483, 8(3822) 288-400.
E-mail: niipp@niipp.ru

Дата продажи «___» _____ 20__г.

Штамп магазина